KOMPRESORJI LANGUS

Rotacijski lamelni kompresorji

A35.4

Od leta 1923, Pneumofore proizvaja rotacijske lamelne kompresorje z vbrizgavanjem hladilnega sredstva in izvirnimi rešitvami, ki so rezultat stalnih prizadevanj pri raziskavah in razvoju.

Serija A s tlakom od 2,5 do 10 barov (g) in zmogljivostjo od 67 do 2,037 m3/h zagotavlja visoko zmogljivost in prilagodljivost za industrijske namene.
Kot pri vseh rotacijskih kompresorjih Pneumofore je patentiran sistem intenzivnega vbrizgavanja hladilnega sredstva, ki zagotavljata stalno učinkovitost in čistost zraka v desetletjih delovanja.
S popolnoma avtomatskim delovanjem, se prilagodijo različnim uporabam brez kompromisa glede trajnosti.
Kompaktna oblika A enot omogoča enostavno integracijo in povečuje naravno hlajenje zraka, kar ima za posledico večjo splošno zmogljivost.
V skladu z večino mednarodnih predpisov o varstvu okolja in ergonomiji serija A zagotavlja precejšen prihranek energije, nizko raven hrupa in enostavno delovanje pri najnižjih stroških življenjskega cikla.

Glavne značilnosti

- **Enostopenjska tehnologija rotorja** predstavlja najpreprostejšo in najbolj zanesljivo rešitev za proizvodnjo stisnjenega zraka.
- **Stalna zmogljivost** zaradi aktivnega tesnjenja in malo gibljivih delov, ki so podvrženi obrabi.
- **Dva ležaja** zagotavljata omejeno trenje, da se zagotovi zanemarljiva izguba moči in manj vzdrževanja.
- **Direkten prenos** na 4-polni motor pri 1.450 obr/min, 50 Hz, z zaščito IP55 za nizko vrtilno hitrost in dolgo življenjsko dobo.
- **Intenzivno vbrizgavanje hladilne tekočine** za nizko delovno temp. in posledično majhno porabo energije.
- **V prostem teku** z mazanjem preko sesanja, ki zmanjša porabo energije do 18% vgrajene moči.
- **Visoko zmogljivi aluminijasti hladilniki** zagotavljajo konstantno zmogljivosti, tudi v ekstremnih podnebnih razmerah.
- **Ventilator** za hladilnike zraka in tekočine. Zračni tok, ki prehaja skozi ohišje, ohranja komponente pri nizki temp.
- **Termoregulacija** pretoka hladilne tekočine proti hladilniku, se izvaja v kateremkoli delovnem stanju.

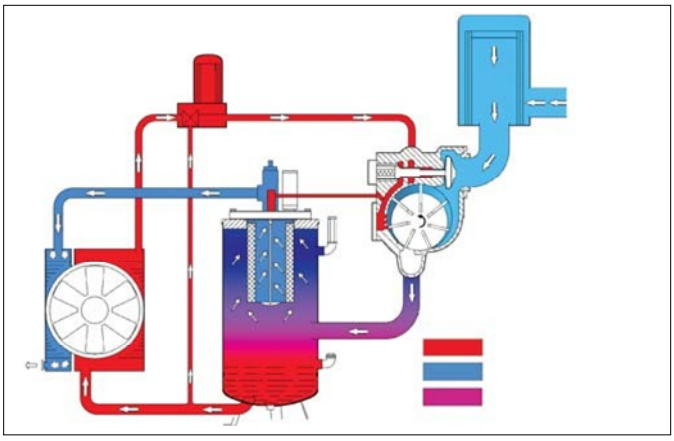

Komponente

- **"Plug and Play",** enota ne potrebuje nobenih temeljev in je popolnoma opremljena za obratovanje: priključitev na električno omrežje in na stisnjen zrak
- **Ločitev hladilne tekočine v treh fazah:** centrifugalna separacija, mehanska in ločitev končnega hladila skozi bojosilikatni filtrirni element z obnovo hladilnega sredstva. Rezultat je izjemna čistost stisnjenega zraka, ki ne presega 1 mg/m3 hladilne tekočine
- **Navpična postavitev** do A60 za manjši tloris.
- **Zvočno izolirana kabina** [80 dB za nizko raven hrupa.
- **Odstranljive stranske plošče ohišja** za hitro dostopnost do vseh delov stroja, kar omogoča enostavno, hitro in poceni vzdrževanje.
- **Filtrirne celice,** je mogoče enostavno izvleči in oprati, da ohranijo čisto notranjost stroja in hladilnike.
- **Ciklonski zračni filter** za večjo učinkovitost.
- **Elektropnevmatska nadzorna plošča** za upravljanje delovanja v najboljših pogojih.
- **Trde aluminijeve lamele** za težka 24/7 delovanja.
- **Separator** kondenzata z odtokom za odstranjevanje odpadkov iz komprimiranega zraka.
- **Trdna konstrukcija bloka** za konstantno obratovanje.
- **Navodila za uporabo**, popolna in uporabniku prijazna.
- **Servisni** dnevnik za beleženje vseh aktivnosti vzdrževanja.

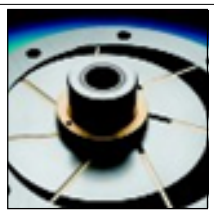

Blok

Elektro omarica

Direkten prenos

Rotacijski lamelni kompresorji

Model		Tlak		Kapaciteta				Moč motorja				Hrup		Dimenzije	Teža	
				50 Hz		60 Hz		50 Hz		60 Hz		50 Hz	60 Hz	L x W x H		
		bar(g)	PSI(g)	m³/h	cfm	m³/h	cfm	kW	HP	kW	HP	dB(A)		mm	kg	lbs
A10	A10.4	2,5 - 4	36 - 58	70	41	83	49	5,5	7,5	6,5	9	72	73	1.275 x 706 x 1.600	300	661
	A10.8	4 - 8	58 - 116	68	40	75	45	7,5	10	9	12					
	A10.10	8 - 10	116 - 145	67	40	74	44	9	12	10	14					
A20	A20.4	2,5 - 4	36 - 58	106	62	126	74	9	12	10	14	72	73	1.275 x 706 x 1.600	340	750
	A20.8	4 - 8	58 - 116	102	60	115	68	11	15	13	18					
	A20.10	8 - 10	116 - 145	101	59	113	66	15	20	18,5	24					
A30	A30.4	2,5 - 4	36 - 58	175	103	207	122	15	20	18,5	24	72	73	1.275 x 706 x 1.700	420	926
	A30.8	4 - 8	58 - 116	168	99	189	112	18,5	25	22	30					
	A30.10	8 - 10	116 - 145	167	98	187	110	22	30	26	36					
A35	A35.4	2,5 - 4	36 - 58	210	124	249	146	18,5	25	22	30	73	74	1.275 x 706 x 1.700	440	970
	A35.8	4 - 8	58 - 116	204	120	230	135	22	30	26	36					
	A35.10	8 - 10	116 - 145	202	118	227	133	30	40	35	48					
A60	A60.4	2,5 - 4	36 - 58	362	213	429	252	30	40	35	48	72	73	1.250 x 1.050 x 1.900	1.015	2.238
	A60.8	4 - 8	58 - 116	355	209	408	240	37	50	42	60					
	A60.10	8 - 10	116 - 145	353	208	405	238	45	60	50	72					
A90	A90.4	2,5 - 4	36 - 58	660	388	781	459	45	60	50	72	73	74	1.380 x 1.280 x 2.200	1.250	2.756
	A90.8	4 - 8	58 - 116	550	324	633	372	55	75	65	90					
	A90.10	8 - 10	116 - 145	548	322	628	369	75	100	90	120					
A120	A120.4	2,5 - 4	36 - 58	800	471	947	557	75	100	90	120	74	75	2.060 x 1.070 x 2.000	1.600	3.527
	A120.8	4 - 8	58 - 116	755	444	868	510	75	100	90	120					
	A120.10	8 - 10	116 - 145	752	442	861	506	90	120	100	144					
A180	A180.4	2,5 - 4	36 - 58	1.595	938	1.889	1.111	132	177	150	212	78	79	2.570 x 1.570 x 2.000	2.300	5.071
	A180.8	4 - 8	58 - 116	1.110	653	1.277	751	110	150	132	180					
	A180.10	8 - 10	116 - 145	1.105	650	1.270	747	132	177	150	212					
A260	A260.4	2,5 - 4	36 - 58	1.720	1.012	2.037	1.198	160	215	180	258	79	80	2.870 x 1.570 x 2.000	2.800	6.173
	A260.8	4 - 8	58 - 116	1.525	897	1.760	1.035	160	215	180	258					
	A260.10	8 - 10	116 - 145	1.518	893	1.740	1.023	200	270	230	324					

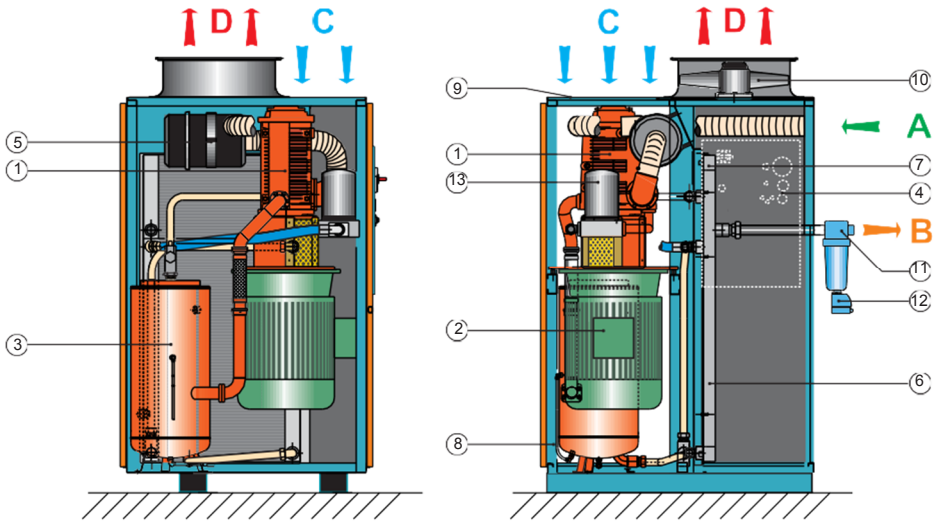

A60.8

1 Cilinder
2 Elektro motor
3 Separator
4 Kontrolna plošča
5 Zračni filter
6 Hladilnik tekočine
7 Zračni hladilnik
8 Ohišje
9 Filter
10 Ventilator
11 Separator kondenza
12 Elektronski izpust
13 Filter tekoćine

A: Vstop zraka
B: Izhod kompr. zraka
C: Vstop hlad. zraka
D: Izstop hlad. zraka

UNI EN 9001: 2000
and ISO 14001: 2004

Pneumofore strives to constantly improve its products and reserves the right to modify technical data with no prior notification. Contents of this documents are for informational purposes only and do not constitute a guarantee extension of any kind. Trademark and logo Pneumofore ® are registered worldwide. Copyright © Pneumofore SpA All rights reserved. Any unauthorized reproduction or dissemination of this document is strictly prohibited.

Since 1923 . Air Compressors and Vacuum Pumps
Plant Engineering . Worldwide Service